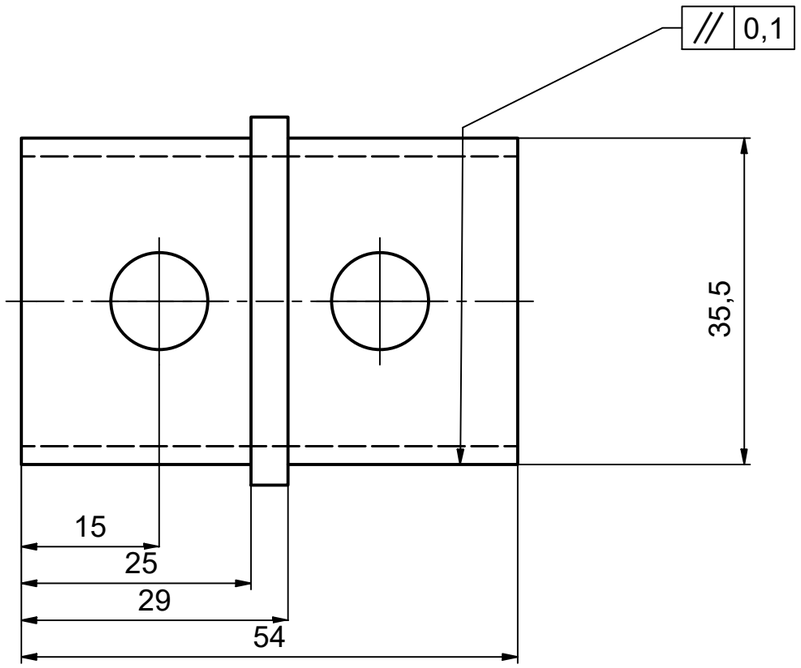

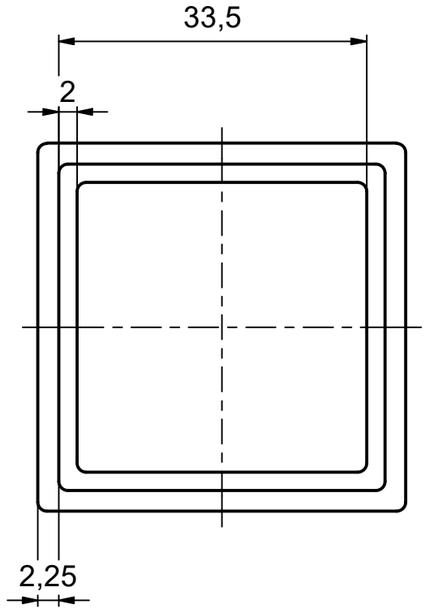

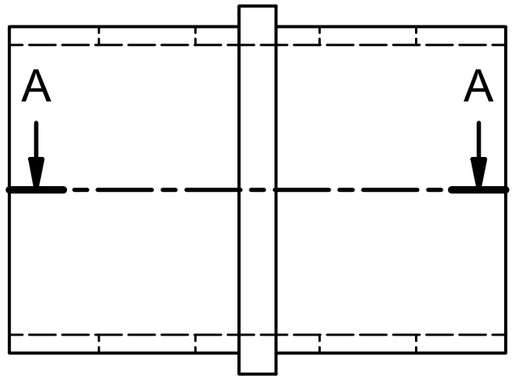

A-A (1.5 : 1)

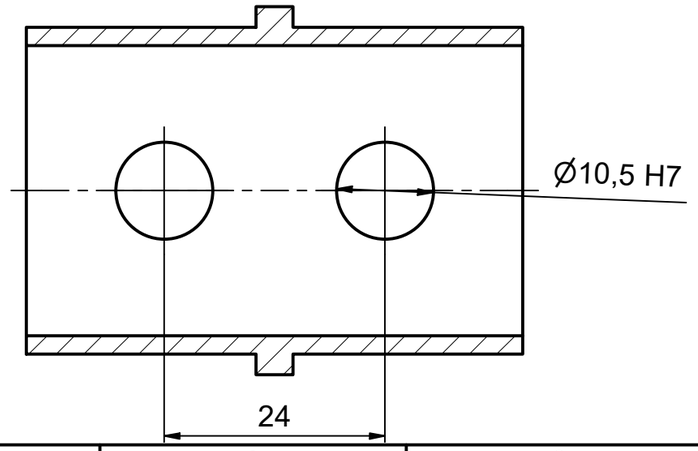

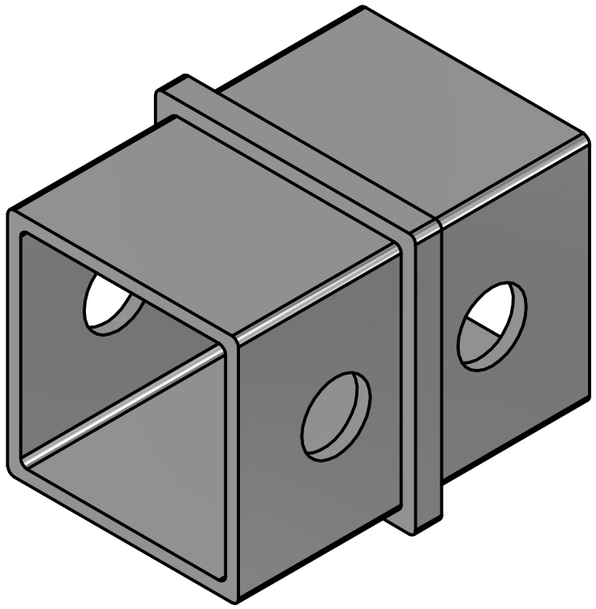

Allgemeintoleranzen / general tolerances Umformen, Zerspanen/ forming, cutting DIN ISO 2768-fH		Werkstoff / material Edelstahl, 440C Gewicht / weight 0,117 kg	Oberflächen nach DIN EN ISO 1302 Reihe 2 / surfaces acc to DIN EN ISO 1302 range 2 = Rz100 = Rz25 = Rz6,3 = Rz1 = beliebig/any	Maßstab/scale 1.5 : 1
htw. Hochschule für Technik und Wirtschaft Berlin University of Applied Sciences		Name/name / Datum/date konstr. Al Hefawi 10.01.2026 gezeichn. Al Hefawi 07.02.2026 freigeg. Art.-Nr	gestellVerBinder in ARBEIT GestellVerbinder 2D von Yazan Al	A3 Blatt/sheet 1 Blätter/sheets 1
Dateiname: GestellVerbinder 2D von Yazan Al Hefawi 01.idw				